Инструкция. Стабилизатор напряжения

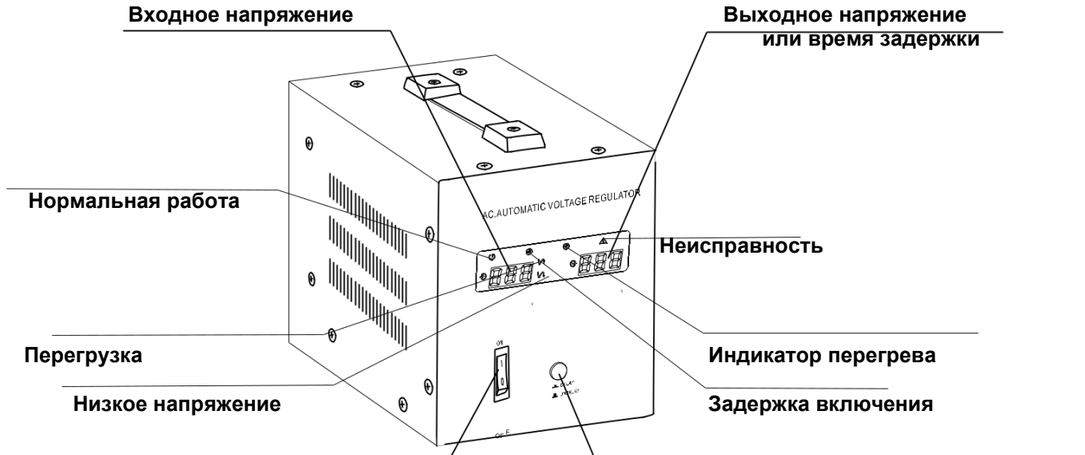
Входное напряжение
Выходное напряжение
или время задержки
Нормальная работа
Неисправность
Перегрузка
Индикатор перегрева
Низкое напряжение
Задержка включения
Выкл/Вкл
6/180 секунд Переключатель задержки

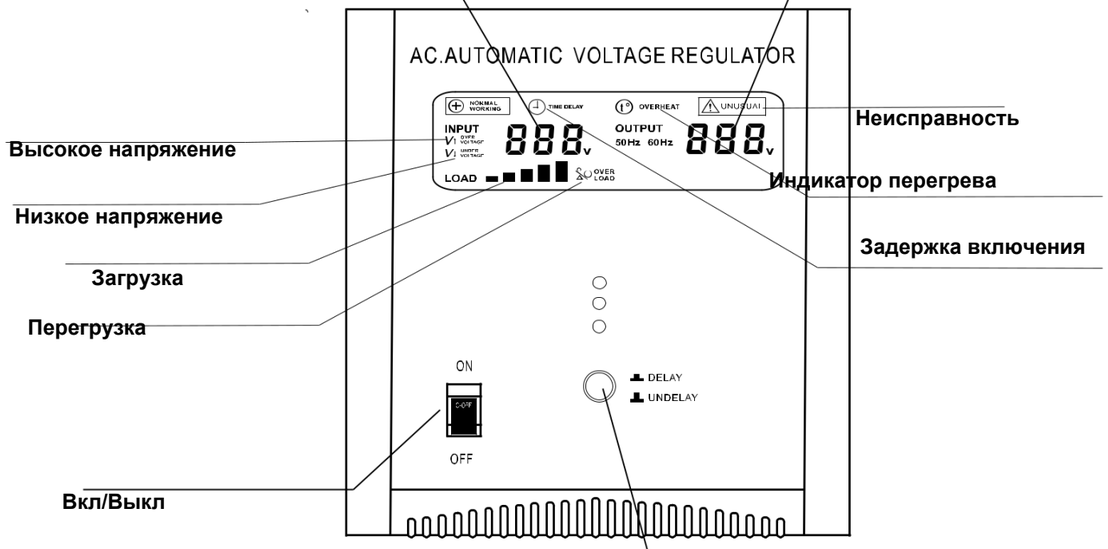
Входное напряжение
Выходное напряжение
или время задержки
AC.AUTOMATIC VOLTAGE REGULATOR
NORMAL WORKING
TIME DELAY
OVERHEAT
UNUSUAL
INPUT
OUTPUT
50Hz 60Hz
LOAD
OVER LOAD
Неисправность
Высокое напряжение
Индикатор перегрева
Низкое напряжение
Задержка включения
Загрузка
Перегрузка
ON
OFF
DELAY
UNDELAY
Вкл/Выкл
180S/6S
Переключатель задержки

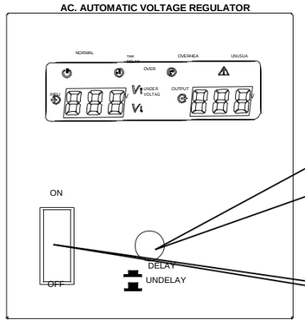

ЕСЛИ ВЫ ИСПОЛЬЗУЕТЕ ЭЛЕКТРОПРИБОР СО ВСТРОЕННЫМ ДВИГАТЕЛЕМ ИЛИ КОМПРЕССОР (например: ХОЛОДИЛЬНИКИ), ПОЖАЛУЙСТА, ВЫБЕРИТЕ DELAY «ЗАДЕРЖКУ» НА ВЫКЛЮЧАТЕЛЕ. В ПРОТИВНОМ СЛУЧАЕ UNDELAY.

Переключатель ВКЛ/ВЫКЛ

ВХОДНОЕ НАПРЯЖЕНИЕ

ВЫХОДНОЕ НАПРЯЖЕНИЕ

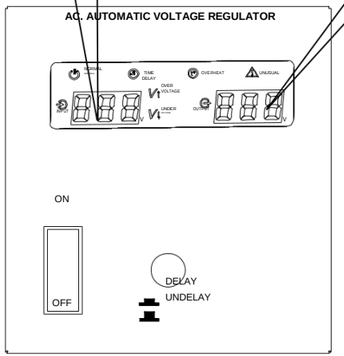

После включения следующих индикаторов стабилизатор AVR показывает соответствующую защиту:

- - ПЕРЕНАПРЯЖЕНИЕ + ЗАЩИТА ОТ НЕОБЫЧНЫХ ПЕРЕНАПРЯЖЕНИЙ
- - ЗАЩИТА ОТ ПЕРЕНАПРЯЖЕНИЯ + НЕОБЫЧНАЯ ЗАЩИТА ОТ ПЕРЕНАПРЯЖЕНИЯ
- - ПЕРЕГРУЗКА + НЕОБЫЧНАЯ ПЕРЕГРУЗКА
- - ПЕРЕГРЕВ + ЗАЩИТА ОТ НЕОБЫЧНОЙ ТЕМПЕРАТУРЫ

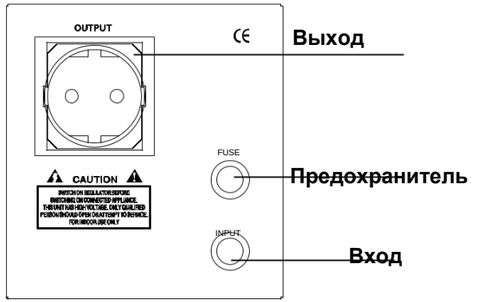

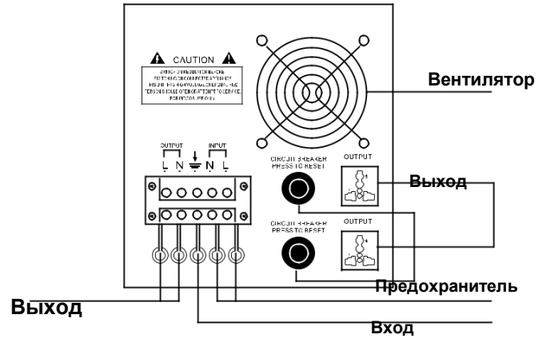

ДИАГРАММА НИЖЕ ПОКАЗЫВАЕТ ОБЩУЮ МОЩНОСТЬ ВЫХОДА СТАБИЛИЗАТОРА В ЗАВИСИМОСТИ ОТ ВХОДНОГО НАПРЯЖЕНИЯ:

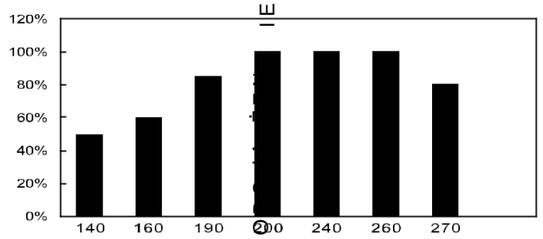

УБЕДИТЕСЬ, ЧТО У ВАС ПОЛНАЯ МОЩНОСТЬ

ПОДКЛЮЧЕННЫЕ УСТРОЙСТВА НЕ ПРЕВЫШАЮТ МАКСИМАЛЬНО ДОПУСТИМОЙ НАГРУЗКИ НА ВЫХОДЕ СТАБИЛИЗАТОРА.

SPECYFIKACJE

Модель		AVR 500	AVR 1000	AVR 1500	AVR 2000	AVR 3000	AVR 5000	AVR 8000	AVR 10000
Мощность		500 VA	1000 VA	1500 VA	2000 VA	3000 VA	5000 VA	8000 VA	10000 VA
Вход	Диапазон напряжения	150 - 270 V							
	Частота	50Hz / 60 Hz							
Выход	Напряжение	230 V							
	Точность	+- 8 %							
Время задержки		180S/6S							
Zabezpieczenia	Перенапряжение	Tak							
	Пониженное напряжение	Tak							
	Перегрузка	Tak							
	Температура	Tak							
	Короткое замыкание	Tak							

- **Вышеуказанные характеристики могут быть изменены.**

- **Устройство следует использовать в помещении**

UWAGI

- избегайте перегрузки стабилизатора выше его максимальной мощности
- некоторые устройства с двигателями или компрессорами нуждаются в очень высокой пусковой мощности. Убедитесь, что общая номинальная мощность а также подключенных к стабилизатору перегрузочных (пусковых) устройств, нет превышает свою максимальную мощность
- убедитесь, что напряжение на приемнике совпадает с напряжением стабилизатора
- убедитесь, что входное напряжение (например, сеть) находится в пределах диапазона напряжений. входной стабилизатор и выходное напряжение подходят для диапазона напряжения подключенного приемника
- храните стабилизатор в соответствующих условиях (в том числе: в хорошем проветриваемом помещении, прибор не подвергается прямому воздействию солнечного света, защищенный от контакта с детьми, вдали от воды, влаги, масла или других влажных веществ, вдали от легковоспламеняющегося вещества)
- сначала подключите нагрузку к стабилизатору, запустите стабилизатор, затем запустить устройство, подключенное к нему
- подключение устройства следует производить после прочтения инструкции или с человеком с соответствующей квалификацией, например, электриком.